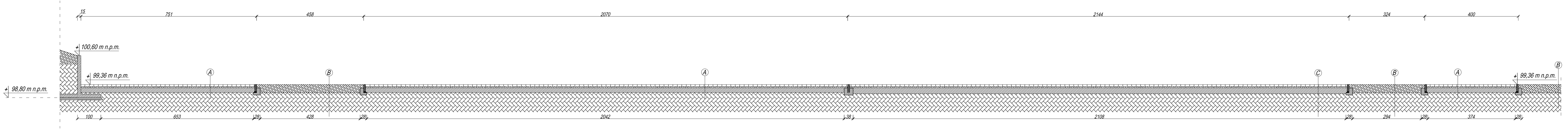
15
751
458
2070
2144
324
400
100,60 m n.p.m.
99,36 m n.p.m.
98,80 m n.p.m.
A
B
A
C
B
A
B
99,36 m n.p.m.
100
653
28
428
28
2042
38
2108
28
294
28
374
28

A

kostka brukowa 8cm	
podsypka cementowo - piaskowoa 1:4	6 cm
podbudowa z gruntu stabilizowanego cementem 20cm	
podłoże naturalne	

B

warstwa humusu	30 cm
podłoże naturalne	

C

kostka brukowa 8cm	
podsypka cementowo - piaskowoa 1:4	6 cm
podbudowa beton C8/10	25 cm
podłoże naturalne	

UWAGI:

Teren utwardzony, dojścia i dojazdy, pozostałe drogi dojazdowe,
miejsca parkingowe wykonać analogicznie jak wyżej,
wyprofilować spadki zgodnie z rysunkiem planem zagospodarowania.
Generalnie zaprojektowano spadki 1-2%.

BIURO PROJEKTOWE FIRMA "KOWALEWSKI" ul. Wojska Polskiego 26, 63 - 900 Rawicz tel.: 65 545 44 98; kom.:605 345 588; e-mail: kowproj@o2.pl		OBIEKT	ROZBUDOWA ZESPOŁU SZKÓŁ ZAWODOWYCH W RAWICZU WRAZ Z INFRASTRUKTURĄ TOWARZYSZĄCĄ			
RYSUNEK	Nawierzchnie utwardzone przekrój poprzecznyJ-J	SKALA 1 : 50		DATA 02.2021.		NR RYS. 10
LOKALIZACJA	jednostka ewidencyjna: Rawicz obręb ewidencyjny: Rawicz działka nr 2987	INWESTOR	Powiat Rawicki ul. Rynek 17 63 - 900 Rawicz			STRONA 19
Projektant	Bogdan Kowalewski	specjalność	architektura + konstrukcja	nr uprawnień	951/87/Lo	podpis